建具表

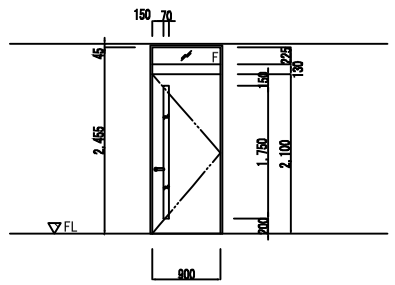

SD 1 (消) E	場所	通用口(1)、通用口(2)				数量	2
	型式	ﾗﾝﾏ付片開きﾌﾗｯｼｭﾄﾞｱ				容摺	SUS
材質	枠	ｽﾁｰﾙ	扉	ｽﾁｰﾙ	仕上	DP (3級)	形状
見込	枠	100	扉	45	ｶﾞﾗｽ	FG t4	
金物	ﾚﾊﾞｰﾊﾝﾄﾞﾙ,ｼﾘﾝﾀﾞｰ錠(内ｻﾑﾀﾝ)、電気錠(ﾃﾝｷｰ)、非常時開錠						
	SUS丁番、ﾄﾞｱｸﾛｰｻﾞｰ(S付)、戸当り						
	ｾﾐﾆｱﾗｲﾄ、断熱材充填、附属金物一式　※下枠形状はGL設定により調整						

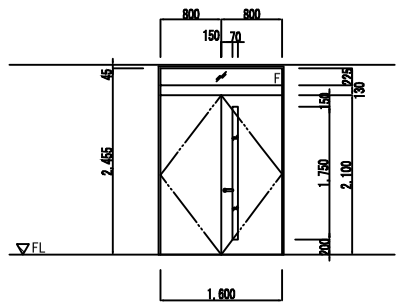

SD 2 (消)	場所	ｺﾞﾐ集積室				数量	1
	型式	ﾗﾝﾏ付親子開きﾌﾗｯｼｭﾄﾞｱ				容摺	SUS
材質	枠	ｽﾁｰﾙ	扉	ｽﾁｰﾙ	仕上	DP (3級)	形状
見込	枠	100	扉	45	ｶﾞﾗｽ	FG t4	
金物	ﾚﾊﾞｰﾊﾝﾄﾞﾙ,ｼﾘﾝﾀﾞｰ錠(内ｻﾑﾀﾝ)						
	SUS丁番、ﾄﾞｱｸﾛｰｻﾞｰ(S付)、ﾌﾗﾝｽ落し、戸当り						
	ｾﾐﾆｱﾗｲﾄ、断熱材充填、附属金物一式　※下枠形状はGL設定により調整						

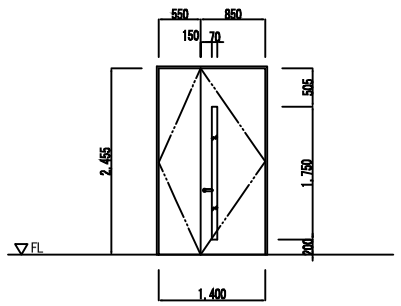

SD 3 (消)	場所	消火ﾎﾟﾝﾌﾟ室				数量	1
	型式	親子開きﾌﾗｯｼｭﾄﾞｱ				容摺	SUS
材質	枠	ｽﾁｰﾙ	扉	ｽﾁｰﾙ	仕上	DP (3級)	形状
見込	枠	130	扉	45	ｶﾞﾗｽ	FWG t6.8	
金物	ﾚﾊﾞｰﾊﾝﾄﾞﾙ,ｼﾘﾝﾀﾞｰ錠(内ｻﾑﾀﾝ)						
	SUS丁番、ﾄﾞｱｸﾛｰｻﾞｰ(S付)、ﾌﾗﾝｽ落し、戸当り						
	ｾﾐﾆｱﾗｲﾄ、断熱材充填、附属金物一式　※下枠形状はGL設定により調整						

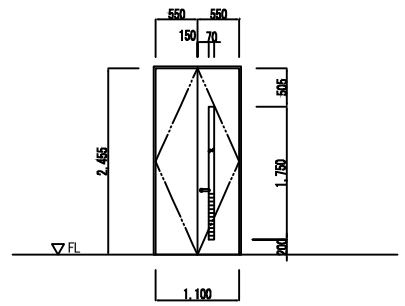

SD 4 (消)	場所	給湯機室				数量	1
	型式	両開きﾌﾗｯｼｭﾄﾞｱ				容摺	SUS
材質	枠	ｽﾁｰﾙ	扉	ｽﾁｰﾙ	仕上	DP (3級)	形状
見込	枠	100	扉	45	ｶﾞﾗｽ	FWG t6.8	
金物	ｹｰｽﾊﾝﾄﾞﾙ錠,ｼﾘﾝﾀﾞｰ錠(内ｻﾑﾀﾝ)						
	SUS丁番、ﾄﾞｱｸﾛｰｻﾞｰ(S付)、ﾌﾗﾝｽ落し、戸当り、ｶﾞﾗﾘ (30%)						
	ｾﾐﾆｱﾗｲﾄ、断熱材充填、附属金物一式　※下枠形状はGL設定により調整						

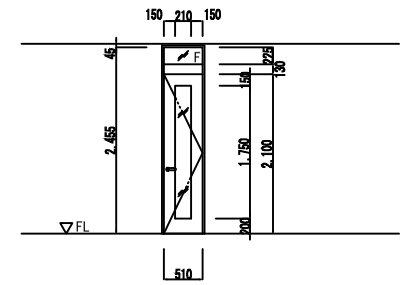

SD 5	場所	休憩室				数量	1
	型式	ﾗﾝﾏ付片開きﾌﾗｯｼｭﾄﾞｱ				容摺	SUS
材質	枠	ｽﾁｰﾙ	扉	ｽﾁｰﾙ	仕上	DP (3級)	形状
見込	枠	100	扉	45	ｶﾞﾗｽ	合せ FLt6+FLt6	
金物	ﾚﾊﾞｰﾊﾝﾄﾞﾙ,ｼﾘﾝﾀﾞｰ錠(内ｻﾑﾀﾝ)						
	SUS丁番、ﾄﾞｱｸﾛｰｻﾞｰ(S付)、戸当り、中間膜乳白色						
	ｾﾐﾆｱﾗｲﾄ、断熱材充填、附属金物一式　※下枠形状はGL設定により調整						

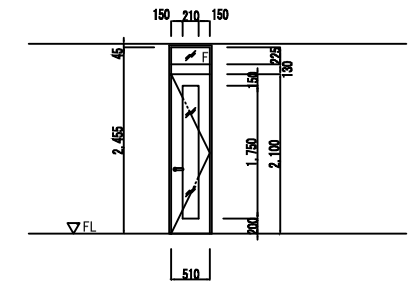

SD 6	場所	倉庫(4)				数量	2
	型式	ﾗﾝﾏ付片開きﾌﾗｯｼｭﾄﾞｱ				容摺	SUS
材質	枠	ｽﾁｰﾙ	扉	ｽﾁｰﾙ	仕上	DP (3級)	形状
見込	枠	100	扉	45	ｶﾞﾗｽ	FG t4	
金物	ﾚﾊﾞｰﾊﾝﾄﾞﾙ,ｼﾘﾝﾀﾞｰ錠(内ｻﾑﾀﾝ)						
	SUS丁番、ﾄﾞｱｸﾛｰｻﾞｰ(S付)、戸当り						
	ｾﾐﾆｱﾗｲﾄ、断熱材充填、附属金物一式　※下枠形状はGL設定により調整						

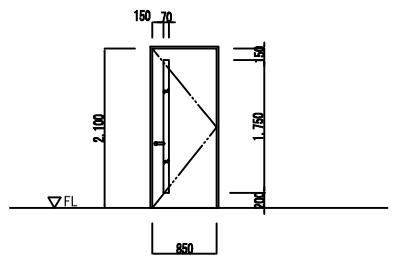

SD 7 (防)	場所	消火ﾎﾟﾝﾌﾟ室				数量	1
	型式	片開きﾌﾗｯｼｭﾄﾞｱ				容摺	SUS
材質	枠	ｽﾁｰﾙ	扉	ｽﾁｰﾙ	仕上	SOP	形状
見込	枠	100	扉	45	ｶﾞﾗｽ	FWG t6.8	
金物	ﾚﾊﾞｰﾊﾝﾄﾞﾙ,ｼﾘﾝﾀﾞｰ錠(内ｻﾑﾀﾝ)						
	ﾋﾟﾎﾞｯﾄﾋﾝｼﾞ、ﾄﾞｱｸﾛｰｻﾞｰ(S付)、戸当り						
	ｾﾐﾆｱﾗｲﾄ、断熱材充填、附属金物一式						

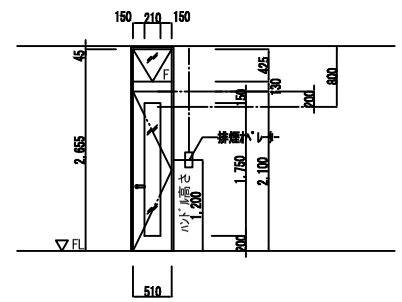

SD 8	場所	湯沸室(2)				数量	1
	型式	ﾗﾝﾏ付片開きﾌﾗｯｼｭﾄﾞｱ				容摺	SUS
材質	枠	ｽﾁｰﾙ	扉	ｽﾁｰﾙ	仕上	DP (3級)	形状
見込	枠	100	扉	45	ｶﾞﾗｽ	合せ FLt6+FLt6	
金物	ﾚﾊﾞｰﾊﾝﾄﾞﾙ,ｼﾘﾝﾀﾞｰ錠(内ｻﾑﾀﾝ)、排煙ｽﾍﾟｰﾄﾞﾚｰﾀｰ (隠蔽ﾀｲﾌﾟ)						
	SUS丁番、ﾄﾞｱｸﾛｰｻﾞｰ(S付)、戸当り、中間膜乳白色						
	ｾﾐﾆｱﾗｲﾄ、断熱材充填、附属金物一式　※下枠形状はGL設定により調整						

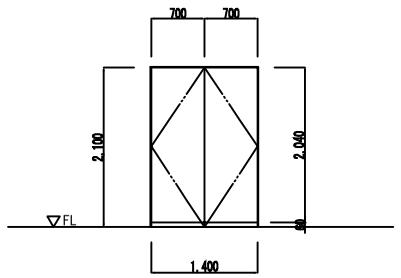

SD 9	場所	PS、物入				数量	2
	型式	両開きﾌﾗｯｼｭﾄﾞｱ				容摺	SUS
材質	枠	ｽﾁｰﾙ	扉	ｽﾁｰﾙ	仕上	SOP	形状
見込	枠	110	扉	40	ｶﾞﾗｽ		
金物	引手、ｼﾘﾝﾀﾞｰ錠						
	隠し丁番、ﾏｸﾞﾈｯﾄｷｬｯﾁ、戸当り						
	つぶし枠、附属金物一式						

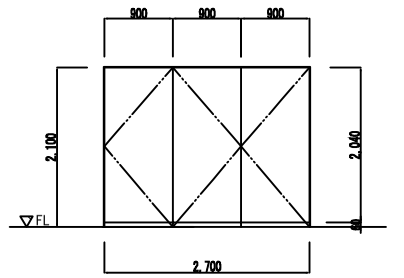

SD 10	場所	EPS				数量	1
	型式	両開きﾌﾗｯｼｭﾄﾞｱ				容摺	SUS
材質	枠	ｽﾁｰﾙ	扉	ｽﾁｰﾙ	仕上	SOP	形状
見込	枠	110	扉	45	ｶﾞﾗｽ		
金物	点検口錠						
	隠し丁番、戸当り						
	つぶし枠、附属金物一式						

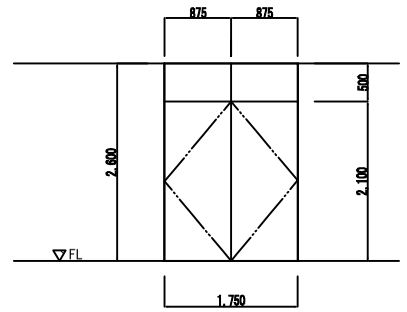

SD 11	場所	補助機器室(1)(2)				数量	2
	型式	両開きﾌﾗｯｼｭﾄﾞｱ				容摺	SUS
材質	枠	ｽﾁｰﾙ	扉	ｽﾁｰﾙ	仕上	DP (3級)	形状
見込	枠	110	扉	40	ｶﾞﾗｽ		
金物	ｹｰｽﾊﾝﾄﾞﾙ,本締錠(内ｻﾑﾀﾝ)						
	SUS隠し丁番、ﾄﾞｱｸﾛｰｻﾞｰ(S付)、ﾌﾗﾝｽ落し、戸当り						
	三方付枠 StFB t6、ｾﾐﾆｱﾗｲﾄ、断熱材充填、附属金物一式						

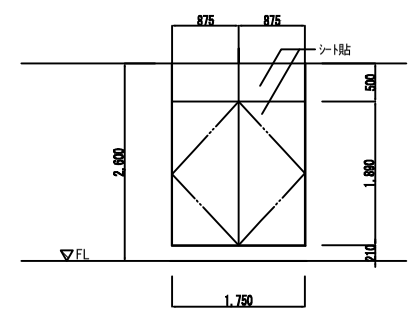

SD 12	場所	ﾎｰﾑ待合室(1)(2)				数量	2
	型式	両開きﾌﾗｯｼｭﾄﾞｱ				容摺	SUS
材質	枠	ｽﾁｰﾙ	扉	ｽﾁｰﾙ	仕上	シート貼	形状
見込	枠	110	扉	40	ｶﾞﾗｽ		
金物	点検口錠						
	SUS隠し丁番、ﾌﾗﾝｽ落し、戸当り						
	つぶし枠、ｾﾐﾆｱﾗｲﾄ、断熱材充填、附属金物一式						

	場所					数量	
	型式					容摺	
材質	枠		扉		仕上		形状
見込	枠		扉		ｶﾞﾗｽ		
金物							

	場所					数量	
	型式					容摺	
材質	枠		扉		仕上		形状
見込	枠		扉		ｶﾞﾗｽ		
金物							

	場所					数量	
	型式					容摺	
材質	枠		扉		仕上		形状
見込	枠		扉		ｶﾞﾗｽ		
金物							

	場所					数量	
	型式					容摺	
材質	枠		扉		仕上		形状
見込	枠		扉		ｶﾞﾗｽ		
金物							

	場所					数量	
	型式					容摺	
材質	枠		扉		仕上		形状
見込	枠		扉		ｶﾞﾗｽ		
金物							

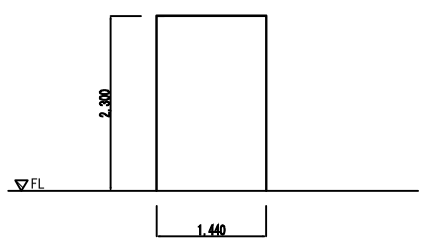

SN 1	場所	旅客便所(男)、旅客便所(女)				数量	2
	型式	三方枠				容摺	
材質	枠	ｽﾁｰﾙ	扉	-	仕上	DP (3級)	形状
見込	枠	110	扉	-	ｶﾞﾗｽ		
金物	St FB t6						

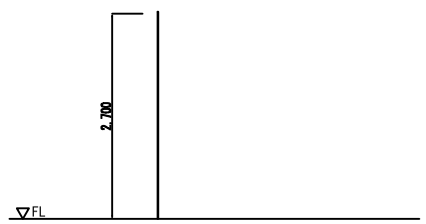

SN 2	場所	旅客便所(男)、旅客便所(女)				数量	9
	型式	一方枠				容摺	
材質	枠	ｽﾁｰﾙ	扉	-	仕上	DP (3級)	形状
見込	枠	110	扉	-	ｶﾞﾗｽ		
金物	St FB t6						

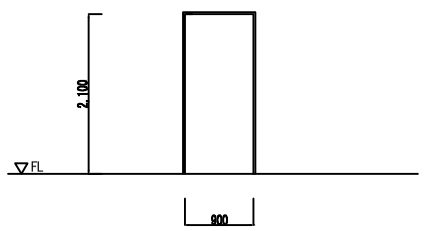

SN 3	場所	湯沸室(1)				数量	1
	型式	三方枠				容摺	
材質	枠	ｽﾁｰﾙ	扉	-	仕上	SOP	形状
見込	枠	110	扉	-	ｶﾞﾗｽ		
金物	見付 25						

性能記号

- 特定防火設備 (特)
- 防火設備 (防)
- 不燃戸 (不)
- 煙感知器連動 (S)
- 電気錠 (E)
- 消防有窓算定窓 (消)

建具符号

SD	鋼製扉	SSD	ｽﾃﾝﾚｽ製扉	AD	ｱﾙﾐ製扉	WD	木製扉	SS	鋼製ｼｬｯﾀｰ
SW	鋼製窓	SSW	ｽﾃﾝﾚｽ製窓	AW	ｱﾙﾐ製窓	WW	木製窓	SPS	鋼製ﾊﾟｲﾌﾟｼｬｯﾀｰ
SG	鋼製ｶﾞﾗﾘ	SSG	ｽﾃﾝﾚｽ製ｶﾞﾗﾘ	AG	ｱﾙﾐ製ｶﾞﾗﾘ	WG	木製ｶﾞﾗﾘ	SSS	ｽﾃﾝﾚｽｼｬｯﾀｰ
SN	鋼製枠	SSN	ｽﾃﾝﾚｽ製枠			WN	木製枠	HSS	ｼｰﾄｼｬｯﾀｰ
				ACW	ｱﾙﾐｶｰﾃﾝｳｫｰﾙ				
LSD	鋼製軽量扉			GCW	ｶﾞﾗｽｶｰﾃﾝｳｫｰﾙ	JN	樹脂製枠		

GSH	ｶﾞﾗｽ製防煙垂壁		
MSH	可動式防煙垂壁		
F	ふすま		
S	障子		

ｶﾞﾗｽ符号

FL	ﾌﾛｰﾄ板ｶﾞﾗｽ	PWG	網入ｶﾞﾗｽ	LE	**遮熱・高断熱複層ｶﾞﾗｽ**	GB	ｶﾞﾗｽﾌﾞﾛｯｸ
FG	型板ｶﾞﾗｽ	FWG	網入型板ｶﾞﾗｽ	HTG	耐熱強化ｶﾞﾗｽ	A	複層ｶﾞﾗｽ空気層
SB	すり板ｶﾞﾗｽ	PLG	線入ｶﾞﾗｽ				
TG	強化ｶﾞﾗｽ	FLG	線入型板ｶﾞﾗｽ	HS	倍強度ｶﾞﾗｽ		
LG	合わせｶﾞﾗｽ	HG	熱線吸収板ｶﾞﾗｽ	PBG	鉛ｶﾞﾗｽ		
TLG	強化合わせｶﾞﾗｽ	MG	熱線反射ｶﾞﾗｽ				