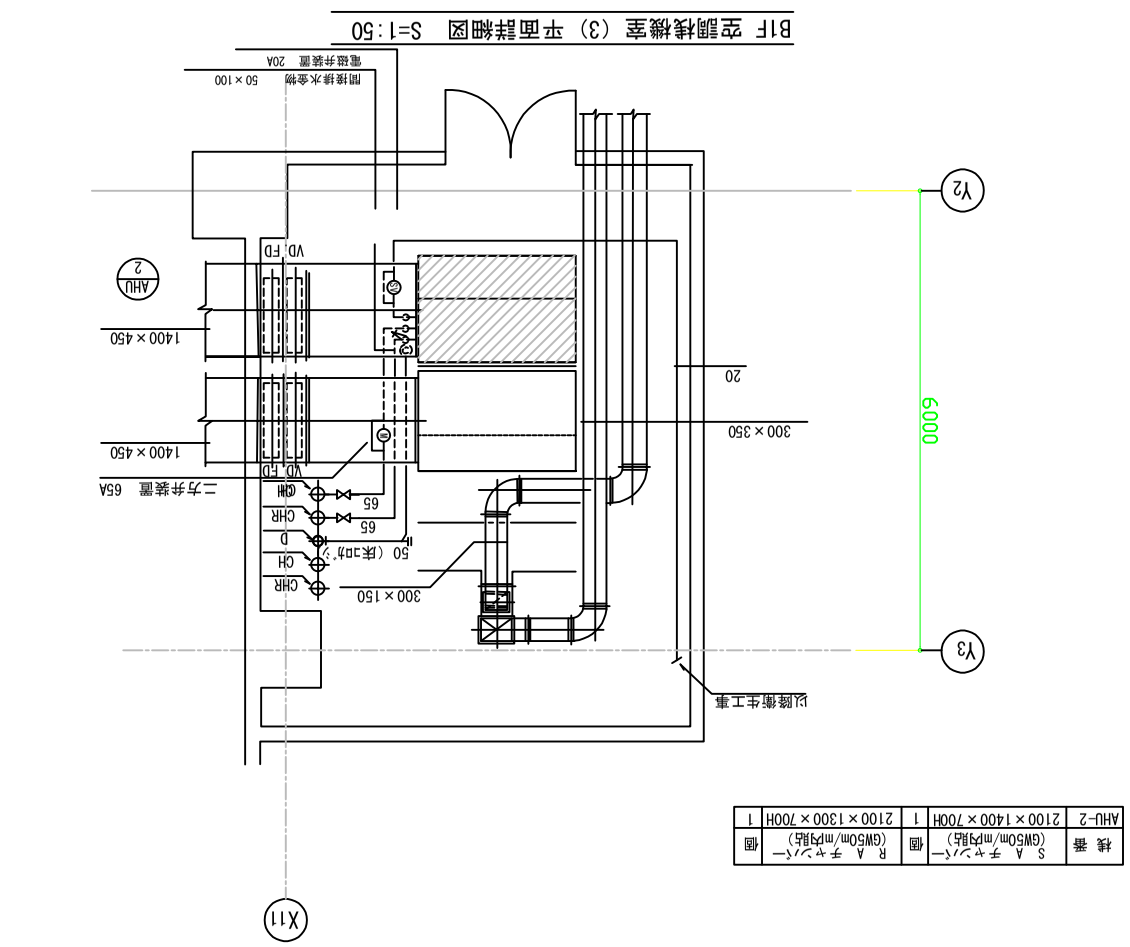

機番	S A チャンバー (GW50m/mPg貼)	個	R A チャンバー (GW50m/mPg貼)	個
AHU-2	2100×1400×700H	1	2100×1300×700H	1

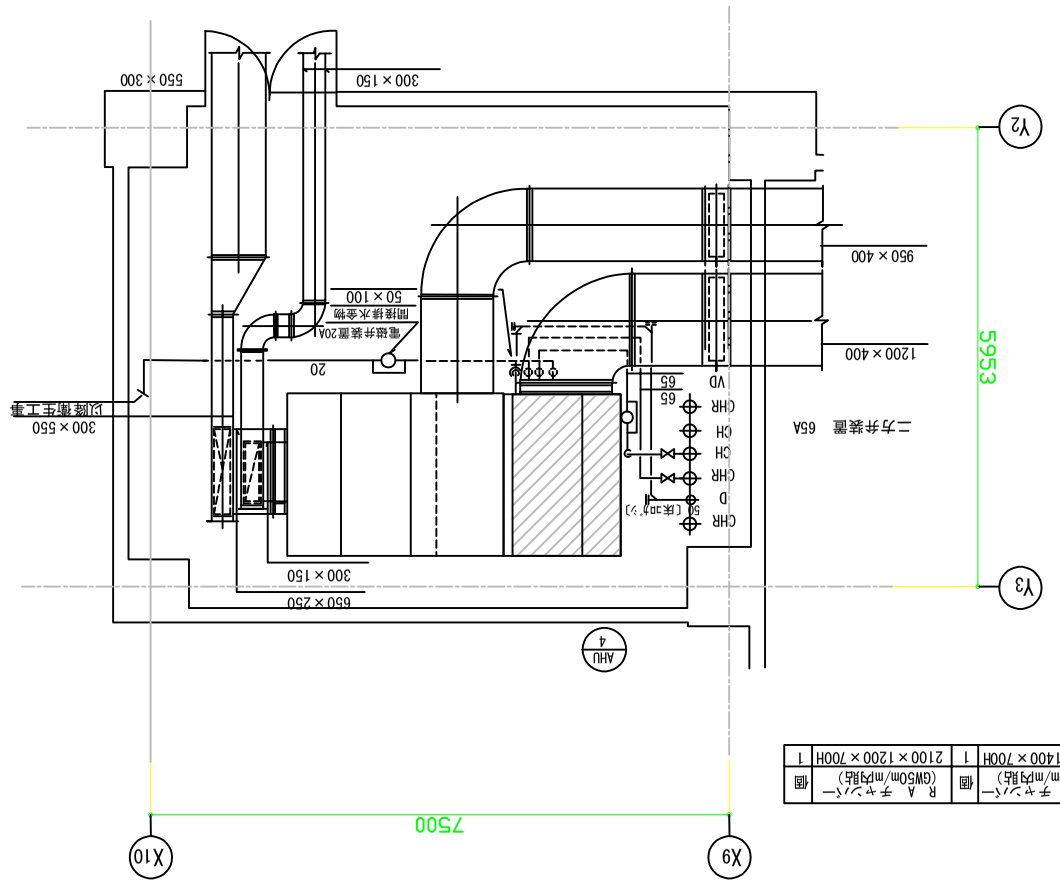

機番	S A チャンバー (GW50m/mPg貼)	個	R A チャンバー (GW50m/mPg貼)	個
AHU-4	2100×1400×700H	1	2100×1200×700H	1

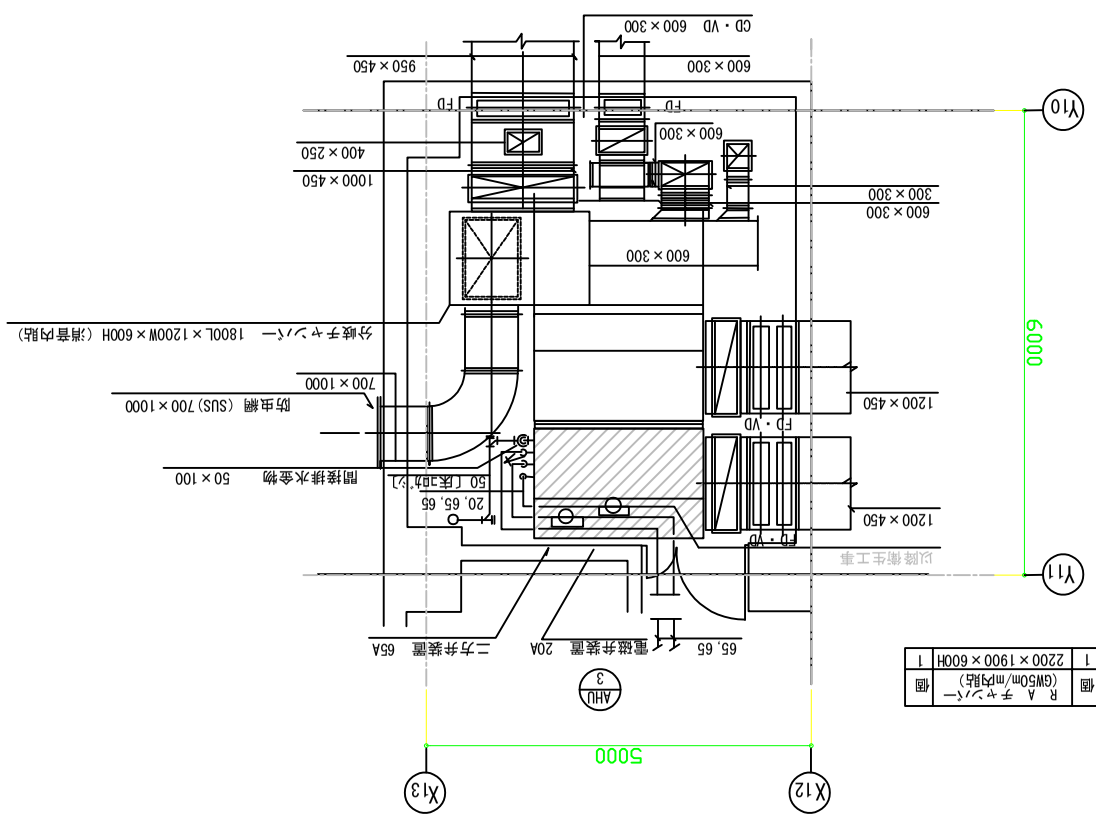

機番	S A チャンバー (GW50m/mPg貼)	個	R A チャンバー (GW50m/mPg貼)	個
AHU-28	2200×1900×600H	1	2200×1900×600H	1

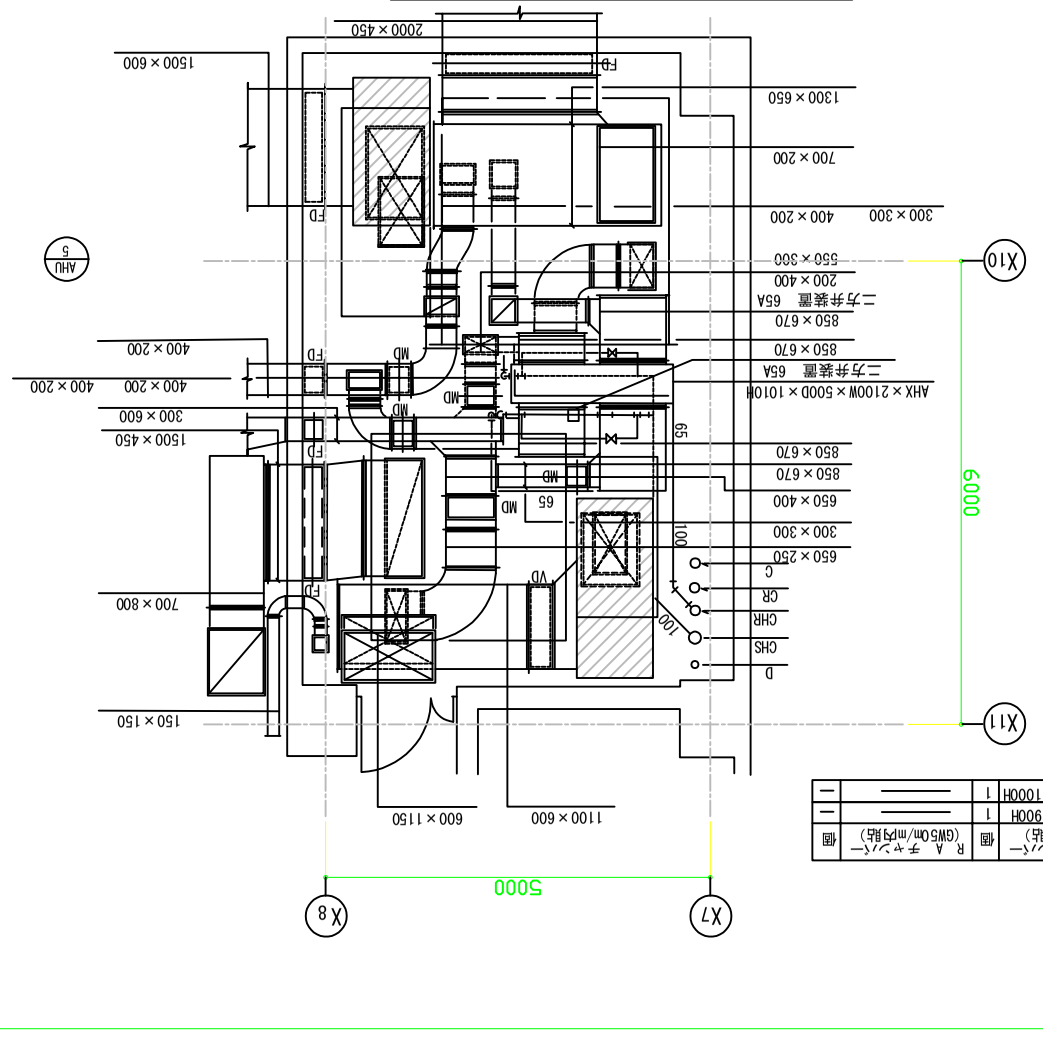

機番	S A チャンバー (GW50m/mPg貼)	個	R A チャンバー (GW50m/mPg貼)	個
AHU-1	2300×1000×900H	1	――	―
AHU-5	2200×1000×1000H	1	――	―

市庁舎新築工事 (機械設備)	縮尺	NO.
機械室詳細図（2）	1/50	AC-047

archi labo