平 面 図

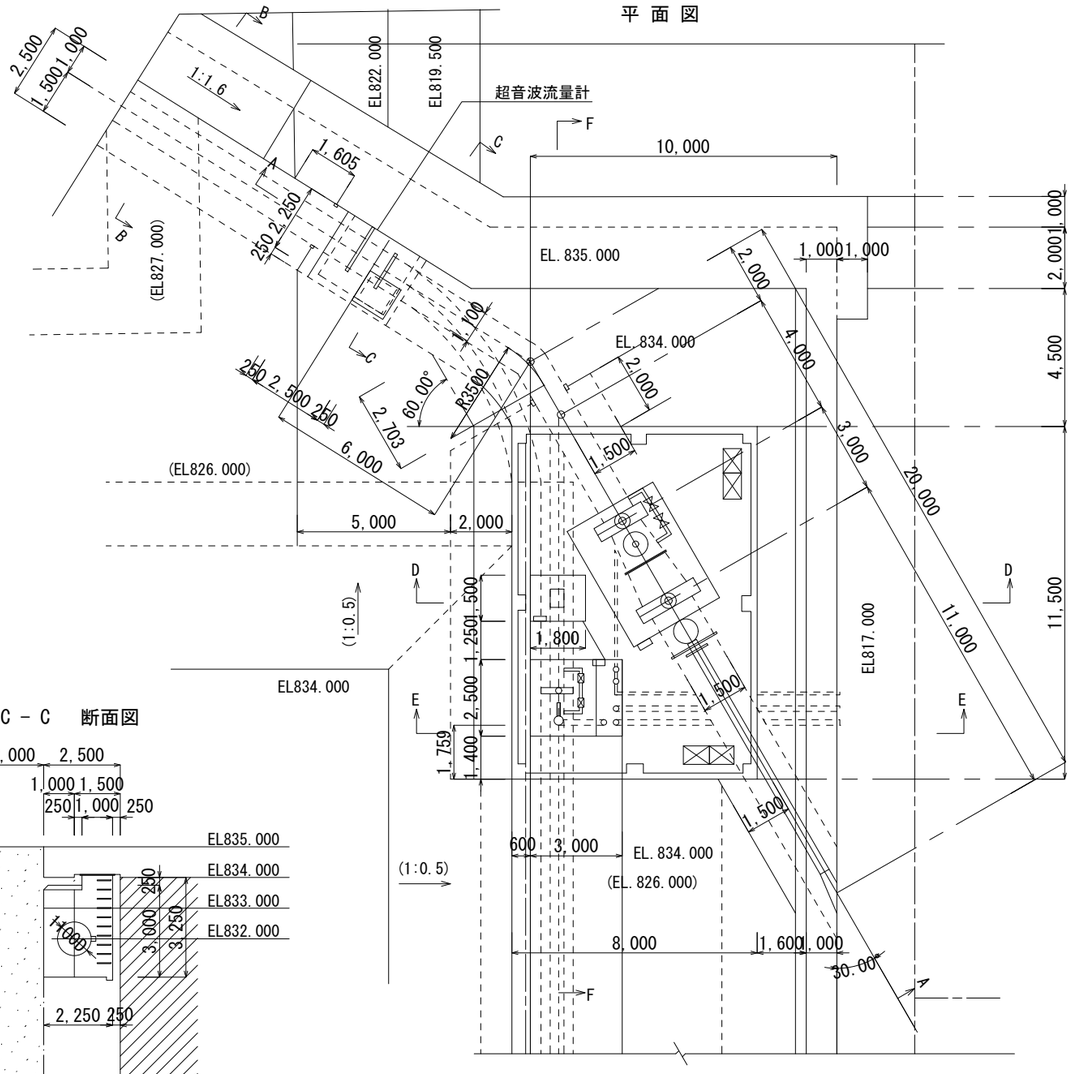

A － A　断面図

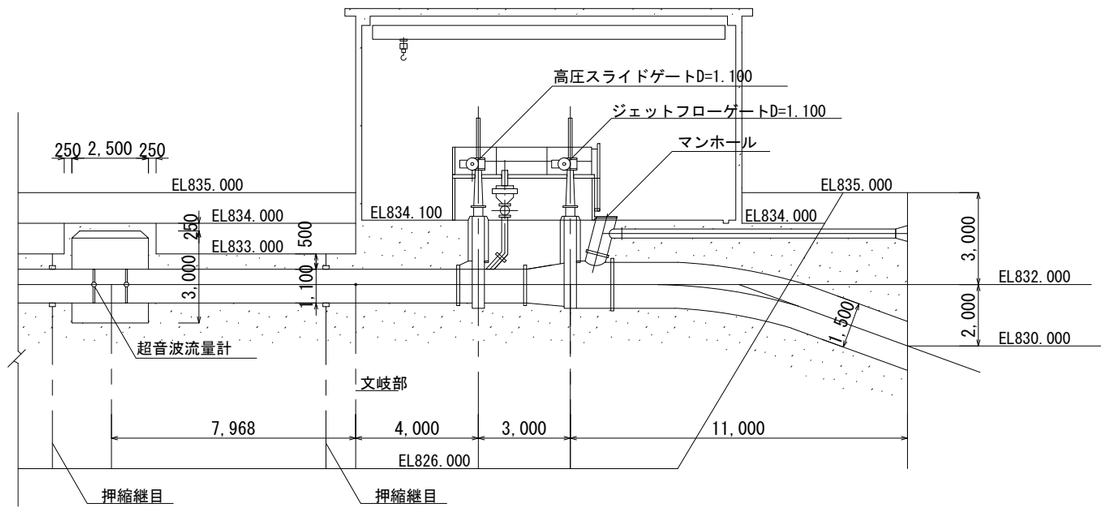

C － C　断面図

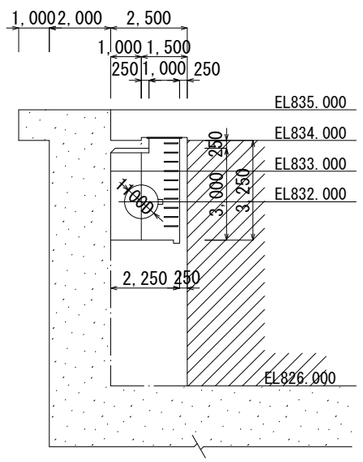

D － D　断面図

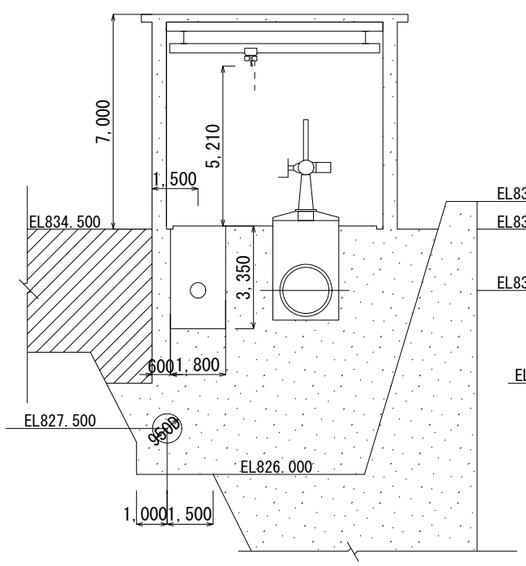

E － E　断面図

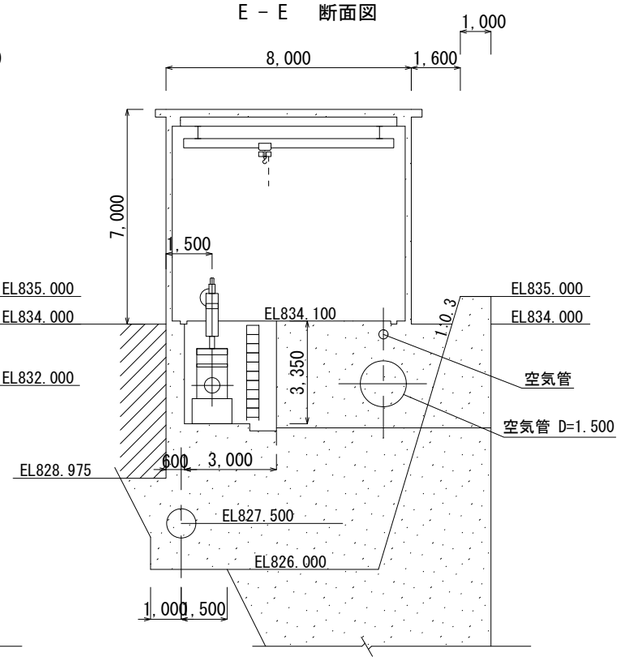

B － B　断面図

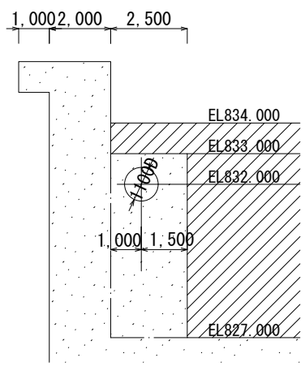

F － F　断面図

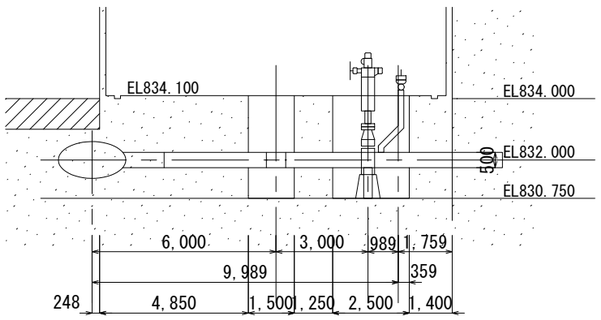

0　　10m

タツミ建設設計事務所 一級建築士事務所　神奈川県知事登録　第７０２３号 一級建築士大臣登録　第２１３５３４号　青木　建	apr.	ch.	dr.	scale S=1/200 (A3) date 令和22年03月	title representation 取水・放流設備 バルブ室詳細図	number A － 05 issue